AURA famille de chaises

NORME DE QUALITE

- LST EN 1335-1:2000
- LST EN 1335-1:2000 avec la correction
- LST EN 1335-1:2000/AC:2003
- LST EN 1335-2:2009
- LST EN 1335-3:2009 avec la correction
- LST EN 1335-3:2009/AC:2009

GARANTIE

- 5 ans

INFORMATIONS TECHNIQUES

Types

- Sièges visiteur et de conférence, sièges de travail et sièges de direction.

Siège

- Profondeur réglable (plage de réglage de 50 mm) ;
- Partie inférieure (interne et externe) fabriquée en PP (polypropylène) ;
- Mousse en polyuréthane ;
- Sans CFC (SANS chlorofluorocarbures).

Dossier

- Hauteur réglable (plage de réglage de 60 mm), blocage de l'inclinaison dans 6 positions ;
- Cadre (externe et interne) fabriqué en PP (polypropylène) ;
- Mousse en polyuréthane ;
- Sans CFC (SANS chlorofluorocarbures) ;
- Système de fixation par clips.

Accoudoirs

- Accoudoirs en plastique noirs fixes ;
- Accoudoirs 2D (deux directions) à hauteur réglable. Dessus recouvert d'un coussinet en PU (polyuréthane), à toucher doux, partie inférieure en plastique noir. Le haut des accoudoirs se déplace vers l'avant ou vers l'arrière ;
- Accoudoirs 2D réglables en hauteur (deux directions). Dessus recouvert d'un coussinet en PU (polyuréthane), à toucher doux, partie inférieure en aluminium poli. Le haut des accoudoirs se déplace vers l'avant ou vers l'arrière ;
- Accoudoirs 3D (trois directions) réglables en hauteur, en plastique noir ;
- Accoudoirs 3D (trois directions) réglables en hauteur, en noir ou blanc plastique. Partie inférieure en aluminium poli.

Mécanisme

- Mécanisme à mouvement synchronisé de l'assise et du dossier ;
- 5 positions de verrouillage du dossier ;
- Réglage de la tension avec volant (sièges de travail et de direction).

Vérin à gaz

- Noir ou chrome ;
- Course de 120 mm.

Appui-tête

- Fixe, en polyuréthane et rembourré.

Bases

- Base à 5 branches en aluminium poli ou en PA (polyamide noir) avec fibre de verre, extérieur Ø700 mm ;
- Cadre à quatre branches renforcé en acier chromé, Ø25 mm ;
- Cadre à quatre branches renforcé en acier chromé, avec 4 roulettes, Ø25 mm ;
- Cadre cantilever renforcé en acier chromé en acier, Ø25 mm ;
- Cadre à 4 branches avec patins.

Roulettes

- Roulettes libres en caoutchouc pour sols durs, Ø65 mm ;
- Roulettes libres en PA (polyamide) pour sols mous, Ø65 mm.

LA GAMME

Direction

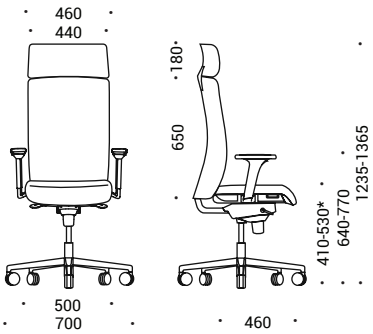

Travail

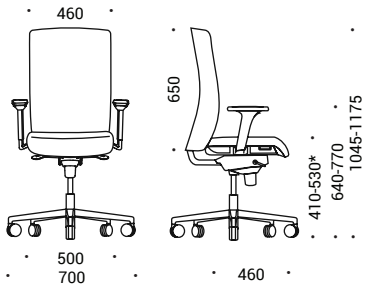

Visiteur et conférence

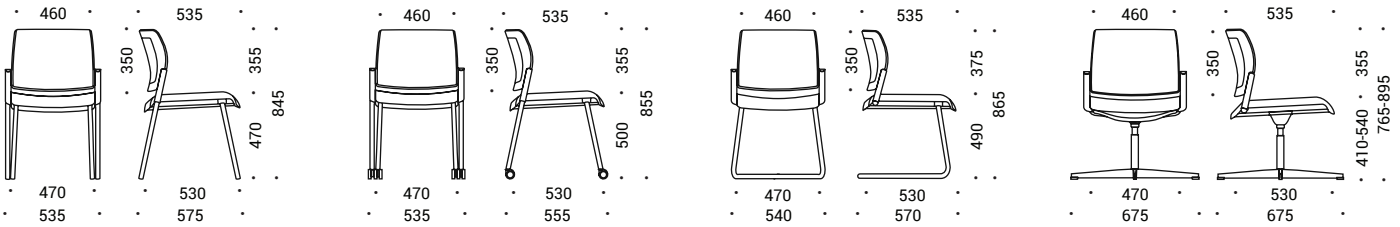

* Hauteur approuvée lors de la certification.

En option

Accoudoirs fixes

Accoudoirs 2D, partie inférieure - plastique

Accoudoirs 2D, partie inférieure - aluminium

Accoudoirs 3D, partie inférieure - plastique

Accoudoirs 3D, partie inférieure - aluminium